Audycje muzyczne

Materiał na dwie kolejne lekcje:

z **28 kwietnia i 5 maja** 2020 !

Lekcja 1
Temat: Organy piszczałkowe - królewski instrument

Pooglądaj:

https://www.youtube.com/watch?v=VEdKSlkgdkQ

Do jakiej kategorii
należą organy ?

Aerofony lub idiofony ?

- **ORGANY** klasyfikowane są najczęściej jako instrument klawiszowy, dęty, choć ze względu na występowanie w tym instrumencie zarówno piszczałek wargowych jak i języczkowych, klasyfikacja ta może okazać się błędna.

- Organy są zespołem wielu **piszczałek wargowych i języczkowych** (ustawionych na skrzyniach powietrznych zwanych wiatrownicami lub wiatrowniami), z których każda wydaje tylko jeden dźwięk o stałej wysokości, poziomie natężenia i barwie.

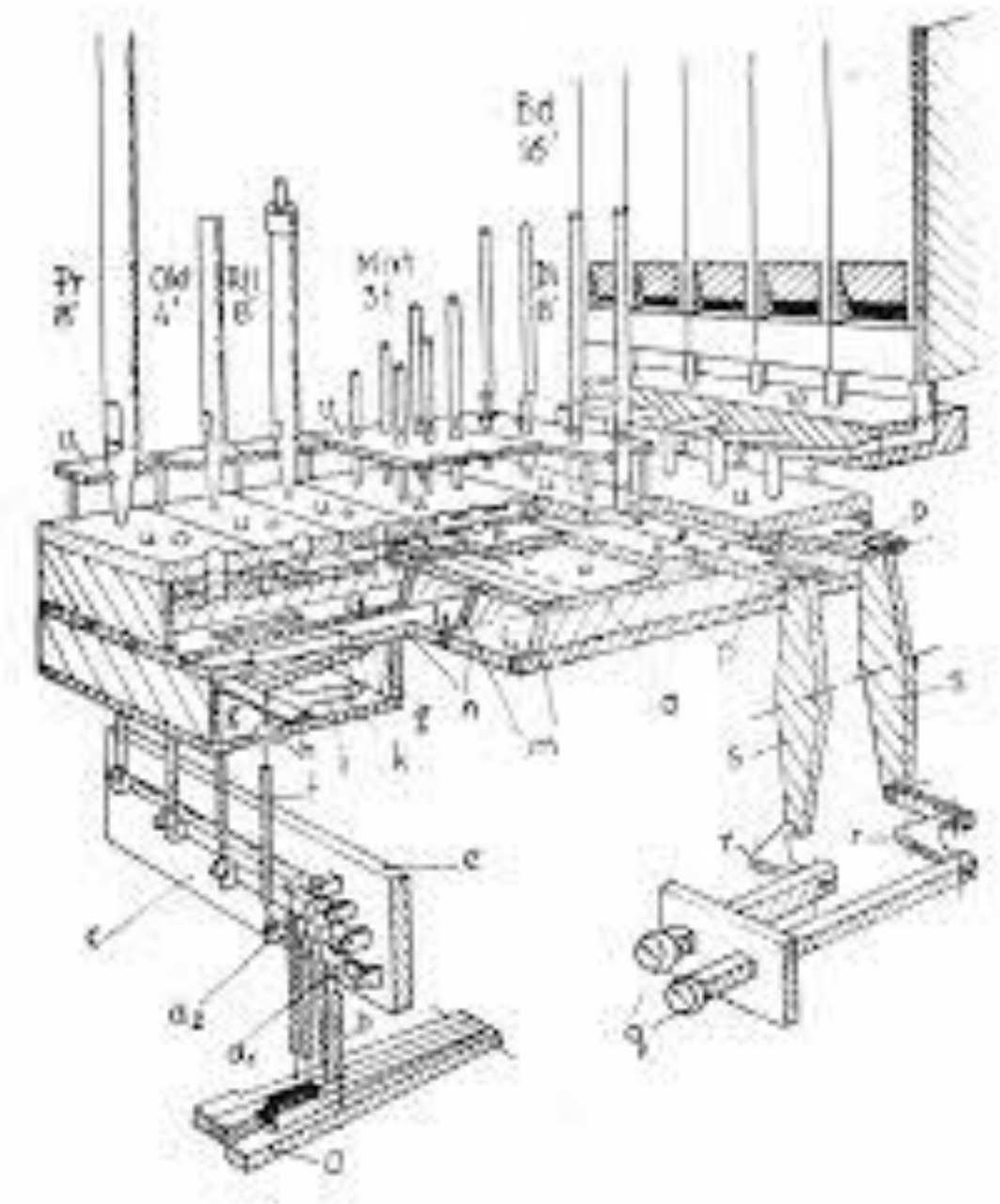

Skomplikowana BUDOWA

Wiedza dla dociekliwych

3 elementy

- Najogólniej rzecz biorąc instrument ten składa się z trzech zasadniczych elementów:
- grupy piszczałek,
- mechanizmu gry
- oraz aparatu tłoczącego powietrze.

Najbardziej eksponowaną częścią tego instrumentu jesz szafa organowa, stanowiąca obudowę wszystkich elementów i mechanizmów składowych organów. Szafa organowa pełni dodatkowo rolę rezonatora akustycznego.

kontuar

- Inną widoczną częścią organów jest **stół gry (kontuar) z klawiaturą lub klawiaturami ręcznymi (manuałami), klawiaturą nożną (pedałem) oraz różnorodnymi przyciskami, manubriami**, przełącznikami ręcznymi lub nożnymi itp...

Piszczałki

- Piszczałki wargowe i języczkowe są podstawowym źródłem dźwięku w organach. Najczęściej spotyka się piszczałki wykonane z cyny lub z drewna.
- **Szeregi piszczałek grupowane są w tzw. głosy** (rejestry) organowe. Piszczałki każdego głosu charakteryzują się zwykle podobną budową i wyrównanym brzmieniem.

- W wielu aspektach (głośność, brzmienie, barwa) przewyższają orkiestrę symfoniczną, chociaż na organach gra tylko jeden człowiek.
- Rozpiętość skali dźwięków dużych organów wynosi **ok. 10 oktaw**, co jest porównywalne z zakresem dźwięków odbieranych przez ludzki słuch, jednakże są instrumenty, posiadające jeszcze większą skalę !!!

Koniec lekcji 1

Lekcja 2

- Temat: J. S. BACH – mistrz muzyki organowej

Bach, Orgel ſpielend.
Von Hamman.

Słynna *Toccata i fuga d-moll*

https://www.youtube.com/watch?v=DquxPwY91MI

Twórczość Bacha (1685-1750) należy do epoki późnego baroku. Ten niemiecki kompozytor, kantor, pedagog i multi-instrumentalista uchodzi za najwybitniejszego organistę wszechczasów.
Chętnie pisał polifoniczne (= wielogłosowe) **utwory na organy i klawesyn**, m.in. chorały, preludia, fantazje i fugi. Do najznakomitszych przykładów polifonii Bacha należy cykl *Sztuka Fugi* (Kunst der Fuge).

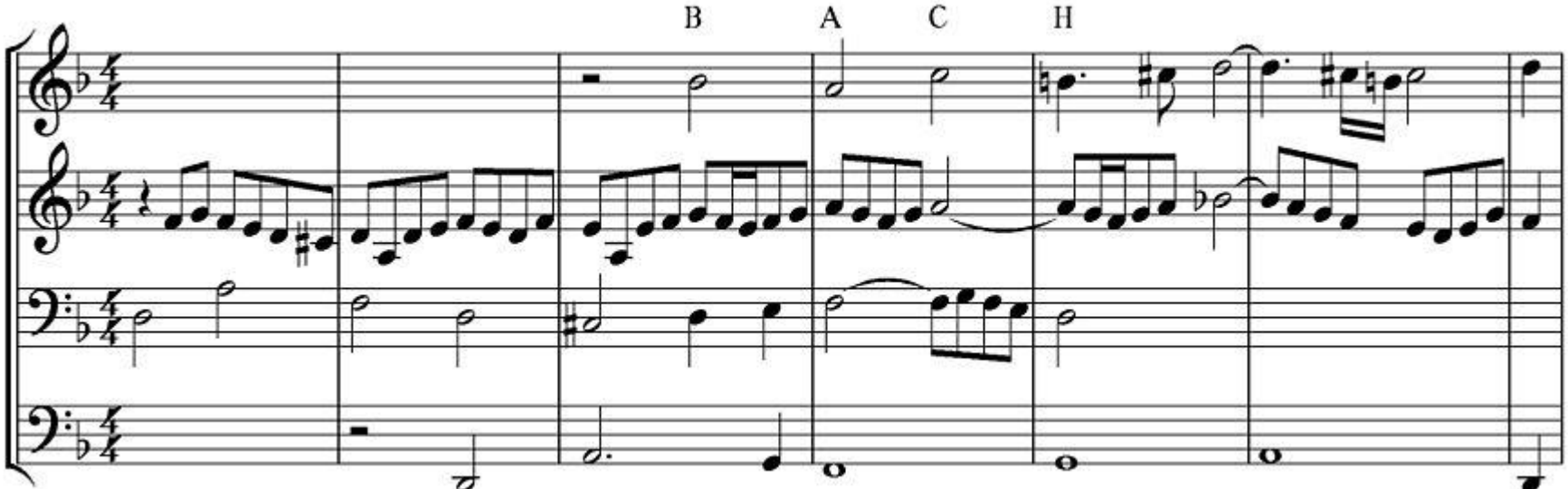

Fuga g-moll

- https://www.youtube.com/watch?v=PhRa3REdozw

Czym jest fuga ?

Jest to kompozycja zbudowana z **kilku głosów**, w której melodia nazywana tematem grana jest najpierw przez jeden głos, a potem powtarzana i modyfikowana przez inne głosy. Określenie *fuga,* oznaczające po włosku „ucieczkę”, nawiązuje do wrażenia, że w toku utworu temat ciągle „ucieka”, przenosząc się z głosu do głosu.

Ciekawostka

Największe organy na świecie

- Budowano je od maja 1929 do grudnia 1932. Znajdują się w ogromnej hali, zdolnej pomieścić ponad 41 tysięcy osób, przypominającej hangar lotniczy niż salę koncertową. Budynek ma 500 stóp (ponad 160 m) długości.
- Instrument jest największy na świecie i został wpisany do Księgi Guinessa jako największe organy świata oraz jako największy i najgłośniejszy instrument, jaki kiedykolwiek zbudowano. Samych najniżej brzmiących głosów (16-stopowych i niższych) tylko w pedale jest ponad 20, a w całych organach jest 10 głosów 32-stopowych. Liczba głosów wynosi 336. Liczba tzw. manubriów – 1236. Dokładna liczba piszczałek nie jest znana, „oficjalna” wynosi 33 114, lecz większość znawców ocenia ją na ponad 32 000 !!!

ZADANIE DOMOWE

- Znajdź 3 innych kompozytorów (oprócz J.S. Bacha), którzy pisali utwory na organy.
- Kto napisał *Marsza weselnego* (utwór, który często gra się na ślubach w kościołach)?
- Ile pięciolinii jednocześnie musi śledzić organista?
- * Gdzie w Polsce można zobaczyć piękne koncertowe organy barokowe?

Odpowiedzi wysłać na mojego maila: adriansleczka@o2.pl
do 11 maja 2020.